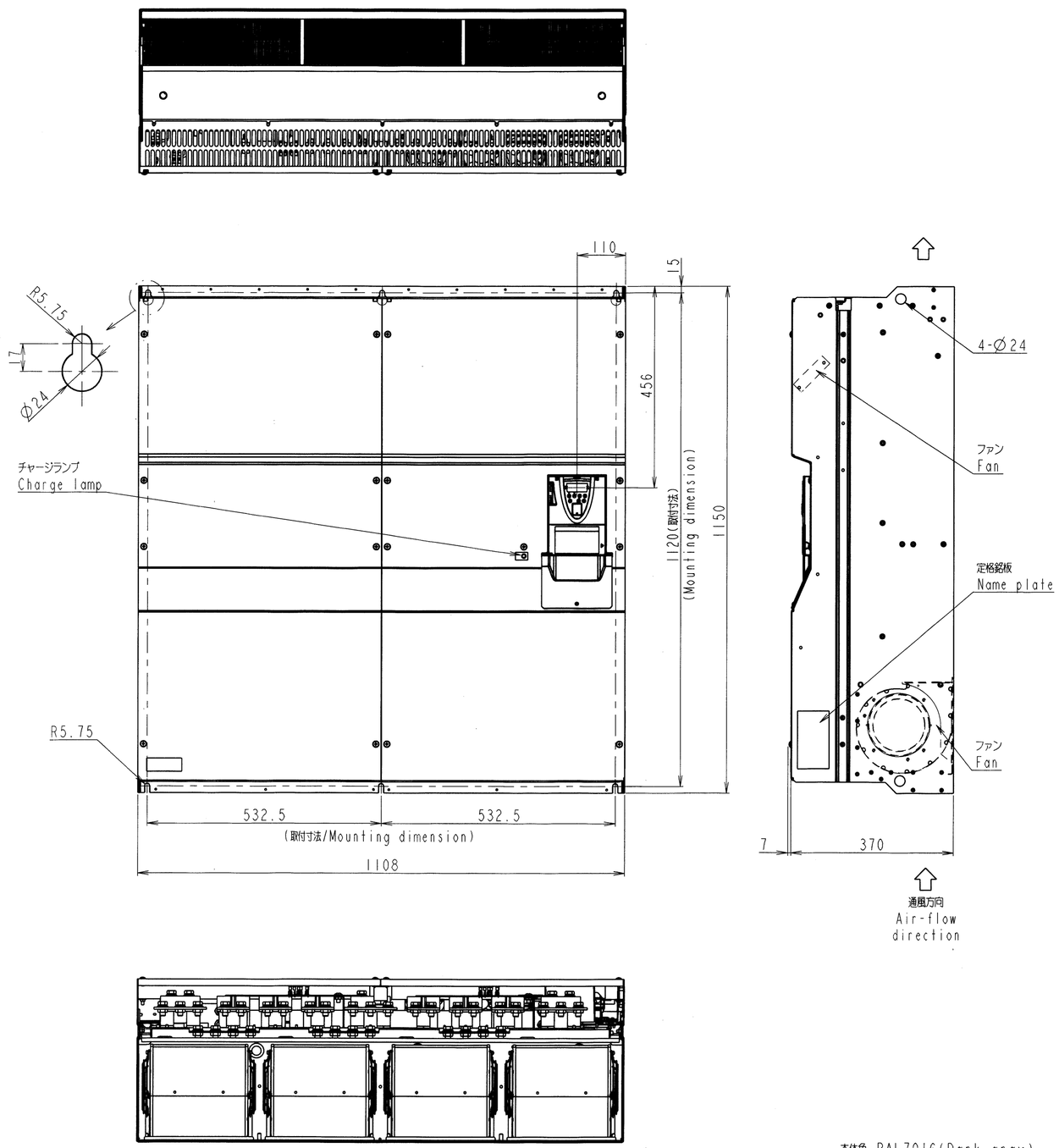

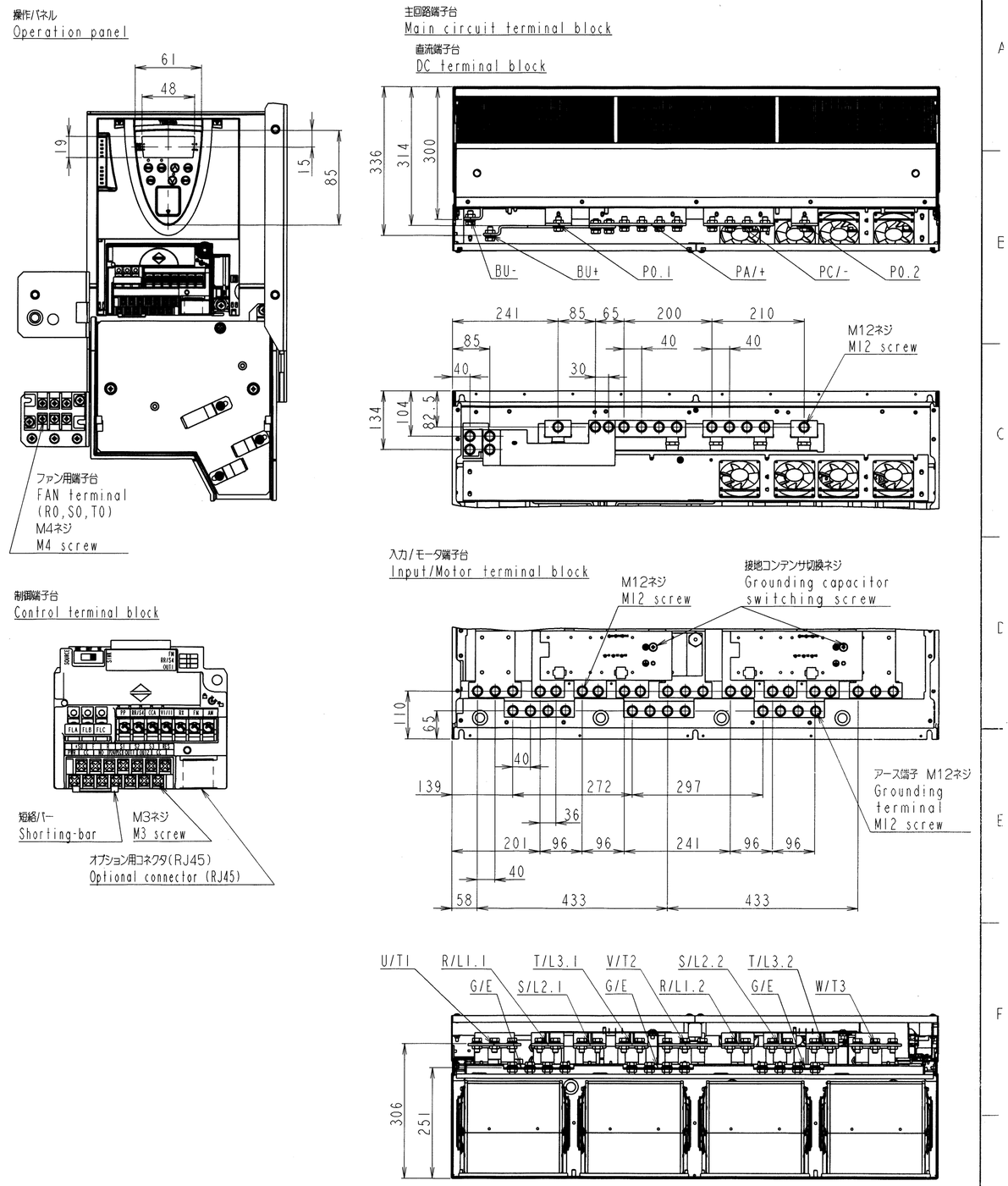

本体色:RAL7016(Dark gray)
JIS表示記号 10B 2.5/1
Box color:RAL7016(Dark gray)
JIS 10B 2.5/1

形式 TYPE-FORM	概略質量(kg) Approx. mass
VFASI-4500KPC-A11	330

INVERTER	VFASI	4500KPC-A11
器具名称 APPARATUS	形 TYPE	式 FORM

記号 MARK	
年月日 DATE	
承認 APPROVED BY	
変更者 REVISED BY	
記事 CONTENTS	
保管 REGISTERED	

変更 REVISIONS

尺度 SCALE -
単位 UNITS mm

承認 APPROVED BY S.Shirai 13.Sep.'06	検図 CHECKED BY O.Yamamoto 13.Sep.'06
設計 DESIGNED BY J.Ichio 13,Sep,'06	製図 DRAWN BY J.Ichio 13,Sep,'06

名称 TITLE
インバータ外形図
OUTLINE OF INVERTER
TOSVERT VF-ASI SERIES

TOSHIBA 東芝シュネデール・インバータ株式会社
Toshiba Schneider Inverter Corporation

図面番号 DRAWING NO. P6582989
変更記号 REV.MARK
保管 REGISTERED M
配布先 PRESENT TO

図面番号 DRAWING NO. P6582989
変更記号 REV.MARK